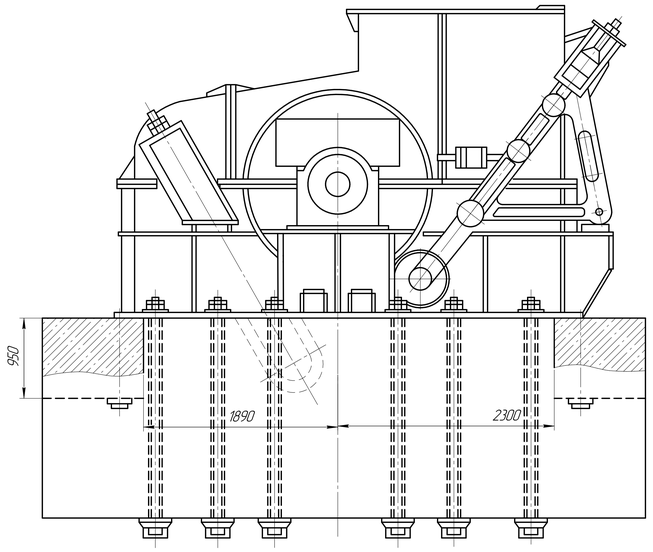

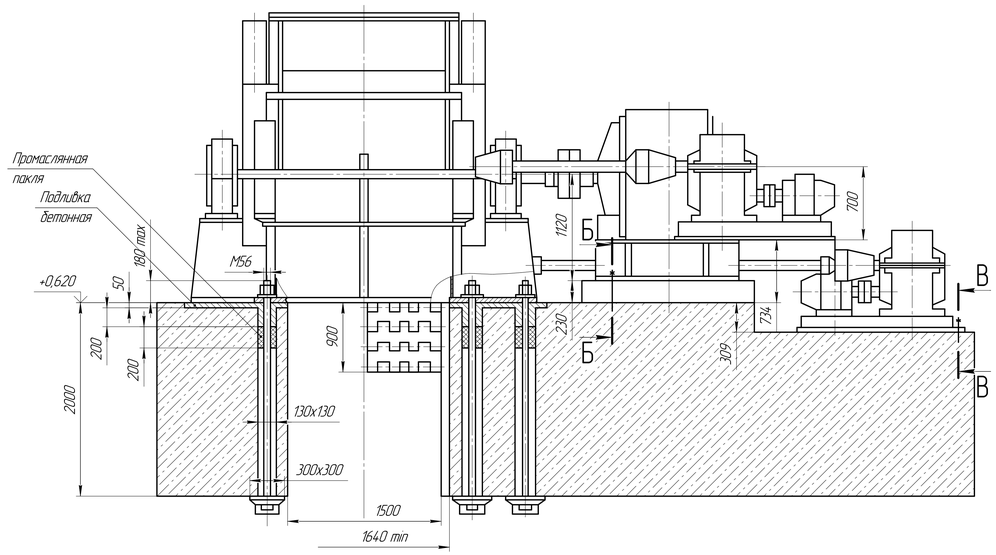

Схема нагрузок

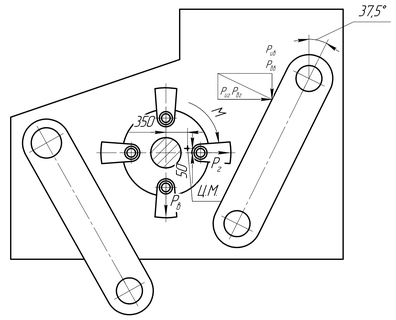

Статические нагрузки	
Масса дробилки без приводов, Н	Масса ротора (в массе дробилке), Н
620000	1650000

Переодические нагрузки		
Частота f_0, Гц	Амплитуда силы Рв=Рг, Н	Амплитуда момента М, Нм
9,83	245395	122679

Импульсные нагрузки					
Гармонические нагрузки для расчета колебаний фундамента			Статические эквивалентные нагрузки для расчета фундаментных болтов		
Частота эквивалентных импульсных сил f, Гц	Амплитудное эквивалентное значение имп. силы, Риг, Н	Амплитудное эквивалентное значение имп. силы, Рив, Н	Горизонтальные Рбг, Н	Вертикальные Рбв, Н	Максимальное усилие действующее на 1 болт включая усилие затяжки, Н
54,6	345587	266846	431984	331388	255000

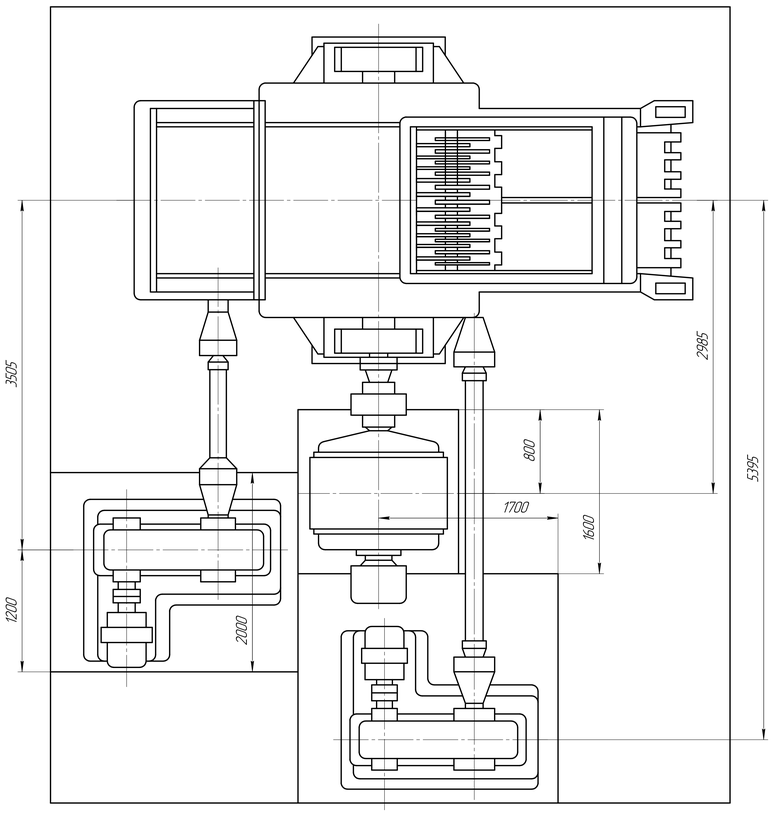

План расположения фундаментных болтов

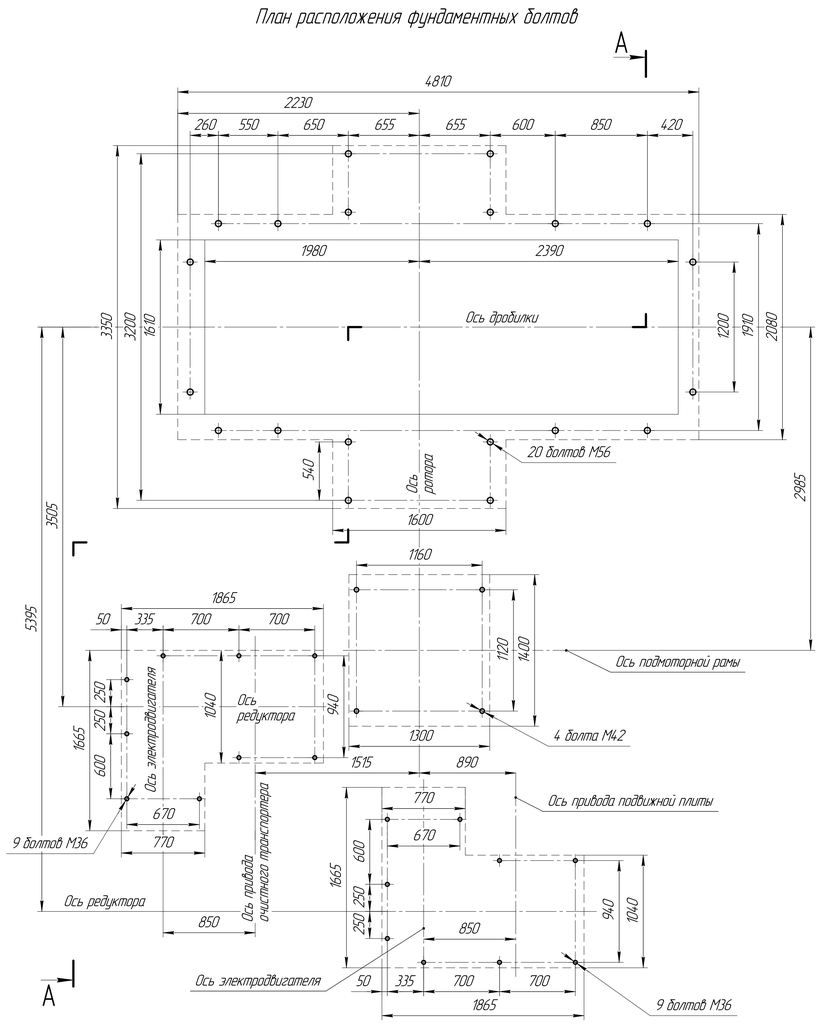

Б–Б (1:10)

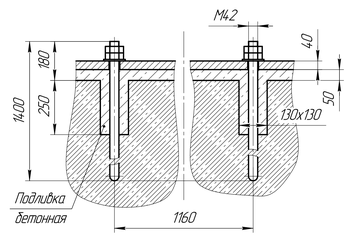

В–В (1:10)

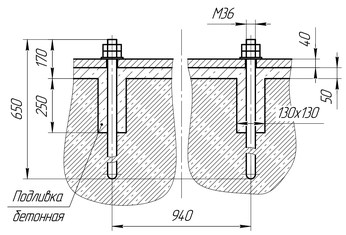

1. Размеры для справок.
2. Изготовитель поставляет анкерные части только для крепления рамы дробилки.
3. Ограждение вращающихся частей на чертеже не показаны и в поставку не входят. Они выполняются на монтаже с учетом местных условий.

Изм.	Лист	№ докум.	Подп.	Дата	2821.00.000.0.0 ДЗФ			
Разраб.		Кабрыгин			Дробилка молотковая 1700х1450 ДМЭ17х14,5 (с левым расположением привода) Задание на фундамент	Лит.	Масса	Масштаб 1:20
Пров.								
Т.контр.						Лист	Листов 1	
Н.контр.								
Утв.								

Перв. примен. | Справ. № | Подп. и дата | Инв. № дубл. | Взам. инв. № | Подп. и дата | Инв. № подл.

Копировал | Формат А0